Seznam součástí:

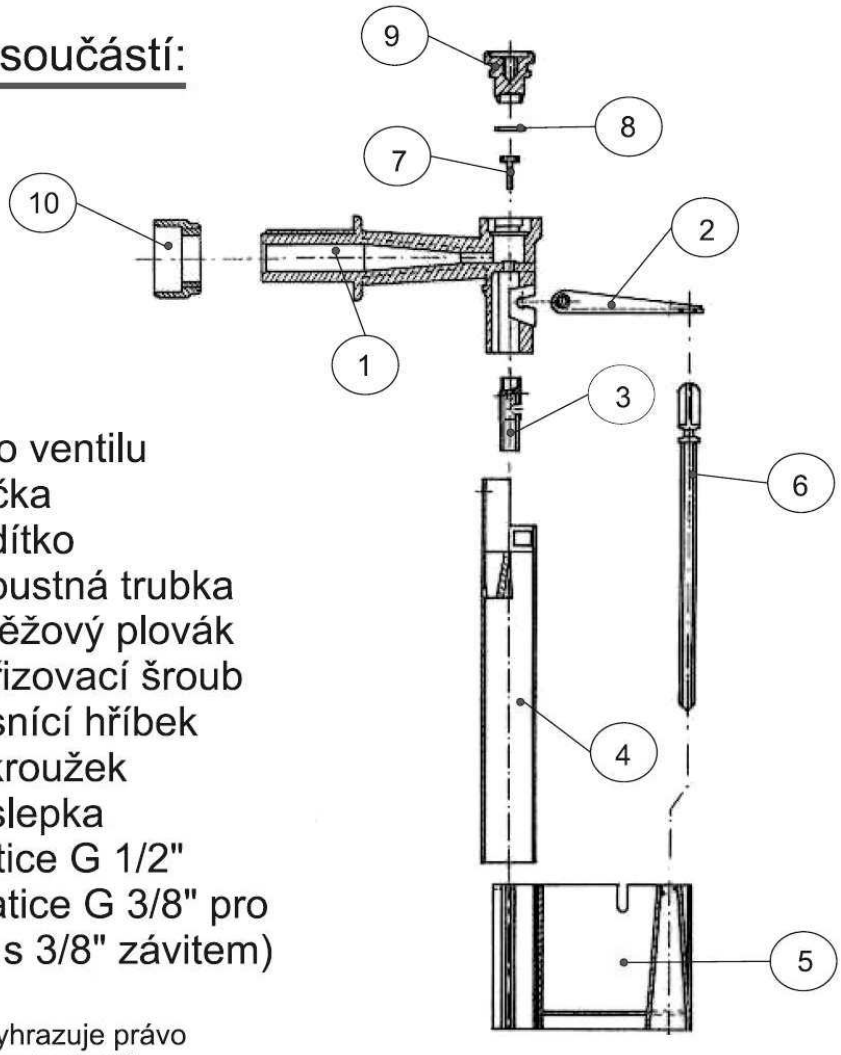

1) Tělo ventilu
2) Páčka
3) Vodítko
4) Výpustná trubka
5) Zátěžový plovák
6) Seřizovací šroub
7) Těsnící hříbek
8) O-kroužek
9) Záslepka
10) Matice G 1/2" (Matice G 3/8" pro typ s 3/8" závitem)

Výrobce si vyhrazuje právo změn v sestavě dílů

Technické parametry:

doporučený tlak	0.6 - 0.2 MPa
pracovní tlak	1 MPa
doba napouštění při tlaku 0.3 MPa	100 s
max. teplota vody	40 °C

.....

Při reklamaci použijte tohoto odstřižku společně s účtenkou.

Tlakový plnoprůtokový napouštěcí ventil WC typ TNV 2 - B

Záruka 2 roky od data prodeje nebo instalace odbornou firmou.

Vyrobeno a kontrola dne: .....

Výrobce: **FALCON v.o.s.** Žižkova 56; 586 01 Jihlava; tel./fax: +420 567 310 717
Vám děkuje za důvěru projevenou výrobkům naší firmy a věři, že Vám budou k plné spokojenosti sloužit dlouhá léta.

Popis funkce:

Uzavírání plnoprůtokového ventilu provádí tlak vody (přímo z vodovodního řádu), která působí na těsnící hříbek (7) přitlačením do sedla těla ventilu (1). Otevírání přítoku vody plnoprůtokového ventilu je prováděno mechanicky zátěžovým plovákem (5) naplněným vodou, jehož váha působí přes páčku (2) na vodítko (3), které nadzvedne proti tlaku vody těsnící hříbek (7).

Návod k montáži:

Ventil musí být instalován svisle, přitažením ke dnu nádrže maticí.

☞ **K utahování matic použijte pouze ruční sílu !**
Před uvedením do provozu naplňte plovák vodou ! ☜

Výška hladiny vody v nádrži splachovače se nastavuje seřizovacím šroubem. Hladina vody musí být min. 20 mm pod úrovní přepadového otvoru nádrže. Konec ventilu se závitem G1/2" (G3/8") je upraven pro běžný způsob připojení k vodovodnímu řádu. Při montáži do starších a nižších typů splachovacích nádrží je možno zkrátit výpustnou trubku o potřebnou část pilkou na kov.

Seřízení míry hlučnosti ventilu při napouštění provedeme regulací průtoku vody rohovým ventilem.

Tabulka možných poruch:

Závada	**Příčina závady**	**Způsob odstranění závady**
Nepravidelné (stálé) připouštění vody - ventil uzavře a opět otevře	Netěsnost vypouštěcího ventilu	Opravit vypouštěcí ventil
Ventil neuzavírá přívod vody při dosažení úrovně hladiny ve WC nádrži (protéká)	Ucpaný otvor v těle ventilu nečistotou (rez, koudel apod.)	Odstranit nečistotu
	Ztráta nebo zničení těsnícího hříbku	Zakoupit chybějící díl a instalovat dle nákresu
	Plovák se po trubce nepohybuje plynule	Vyměnit vadné díly, (reklamovat) - vada výrobku
Doba napouštění vody do WC nádrže je vyšší než 100 s	Malý průtok vody	Upravit průtok vody rohovým ventilem
Ventil nenapouští vodu	V zátěžovém plováku není voda	Nalít vodu do plováku
Velká hlučnost ventilu při napouštění	**Vysoký tlak vody při napouštění**	**Zregulovat průtok vody rohovým ventilem**
Pískání,drnčení ventilu při napouštění a uzavírání	Některý z dílů má rozměrovou nebo tvarovou odchylku	Vyměnit vnitřní díly ventilu (reklamovat) - vada výrobku
Při zavření ventilu jsou patrné citelné rázy v potrubí	Velký průtok vody při napouštění	Zregulovat průtok vody rohovým ventilem

Popis funkce:

- **Zatlačením na tlačítko dojde k otevření ventilu.**
- **Uvolněním se tlačítko vrátí do horní polohy,opětovným zatlačením lze kdykoli vypouštění**
- **ukončit a snížit tak spotřebu vody.**
- **Bez tohoto opětovného zatlačení se automaticky vypustí celý obsah nádrže.**

Určeno pro nádrže JIKA LYRA, JIKA MIO, CERSANIT LOTOS, ROMANCERAM ... a do všech ostaních nádrží od 34 cm vnitřní výšky nádrže a otvorem Ø 40 mm ve víku

Pro správné seřízení ventilu je nutné dodržet následující postup.

Postup montáže:

Díly: ved. tlačítka a tlačítko vytočením a tahem sejmeme.

1. Změříme hloubku „**X**" nádrže a seřídíme rám. (použijeme předtištěnou měrku) (obr. č. 1 a 2)

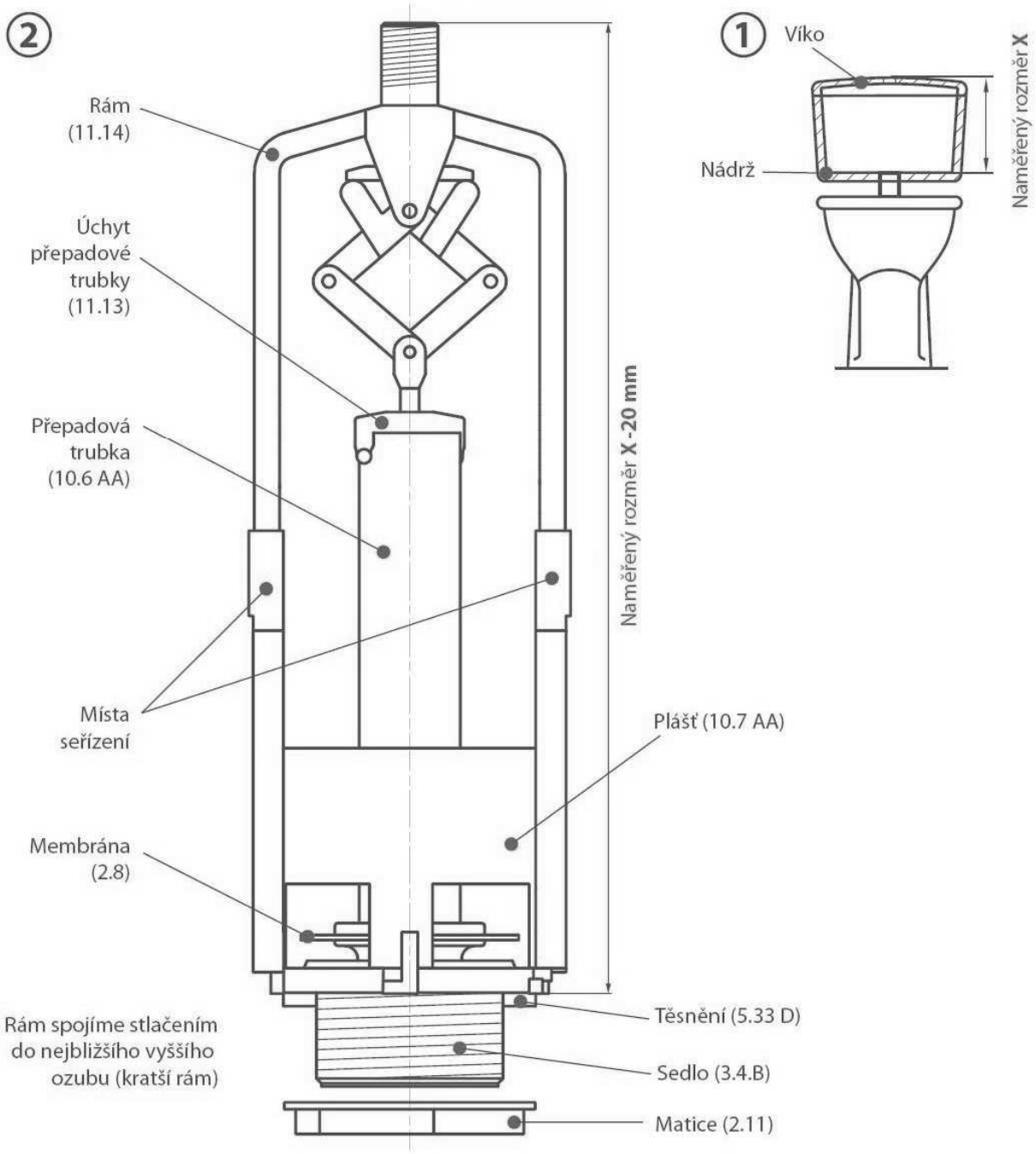

2. Seřídíme dosednutí membrány na sedlo ventilu, otáčením přepadové trubky v závitu šroubu. (Obr. č. 2)
Pootočením o ½ otáčky po směru hod. ručiček vytvoříme vůli pro propružení těsnění.
Pozor! Nedotáčejte trubku do krajní horní polohy,hrozí stržení v uchytu trubky.

3. Seřízený ventil osadíme do WC nádrže,prostrčením jeho sedla s těsněním,otvorem ve dnu nádrže.
Použijte přiměřenou sílu k utažení matice!
Před zavřením seřídíme výšku hladiny napouštěcím ventilem 2 cm pod vrch přepadové trubky.
Nasadíme víko, díl vedení tlačítka na závit rámu a otáčením dotáhneme víko nádrže. (obr. č. 3)
Upozornění! Závit rámu musí být v ose otvoru víka nádrže v toleranci max. ± 5mm.

4. Seřízení tlačítka. (obr. č. 3, 4, 5)
Změříme rozměr „**Y**" v tělese tlačítka, k naměřenému rozměru „**Y**" přidáme 27 mm a na tento rozměr nastavíme tlačítko obr. č. 4. Takto seřízené tlačítko vložíme do tělesa ve víku nádrže aby ozuby byly v drážkách tlačného mechanismu.obr. č. 5.

Tím je montáž ukončena a přejeme spokojené užívání našeho vypouštěcího ventilu.

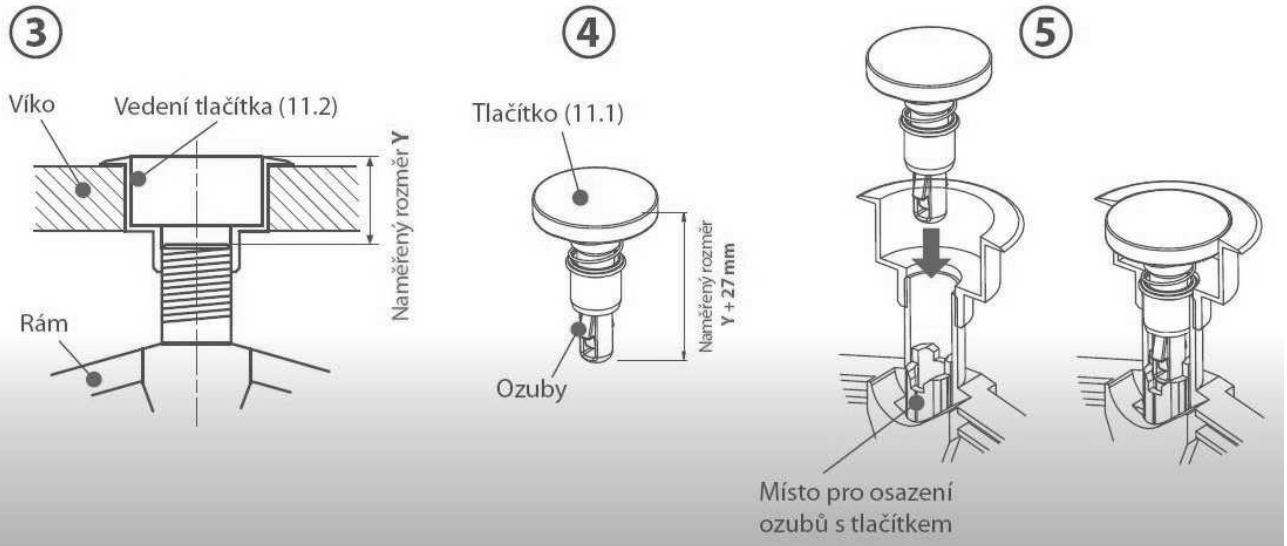

Tabulka možný závad:

Závada	Příčina závady	Způsob odstranění závady
Protéká voda	Těsnění nemá dostatečnou vůli	Pootočit přepadovou trubku po směru hod. ručiček o ½ otáčky
	Zkontrolovat, zda není poškozena membrána, nebo hrany sedla	Reklamovat u výrobce, vyměnit sedlo
Splachovač nevypouští dostatečné množství vody	Pákový mechanismus neumožňuje patřičný zdvih přepadové trubky	Otočit přepadovou trubku do prava, zkontrolovat zdvih membrány-musí se zasunout do pláště splachovače
Přepadová trubka zůstane viset	Ventil je mimo osu nádrže	Osadit ventil do osy nádrže Možnost pootočit rám o 90°